Gebruikersinstructie

Hoog Rendement Gaswandketel
Nefit SmartLine Basic HR(C)

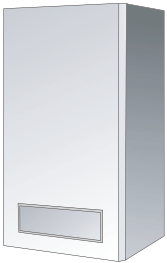

NEFIT

Belangrijke algemene aanwijzigingen

Gebruik het cv-toestel uitsluitend conform de voorschriften en met inachtneming van de gebruiksersinstructie. Onderhoud en reparatie mogen uitsluitend door bevoegd personeel worden uitgevoerd. Gebruik het apparaat uitsluitend in de combinaties en met de hulpstukken en de reserveonderdelen die in de gebruikersinstructie beschreven staan.

Technische wijzigingen voorbehouden!

Vanwege het feit dat de techniek zich continu verder ontwikkelt, kan dit document inhoudelijk kleine afwijkingen vertonen.

Beste klant,

De Nefit SmartLine Basic-toestellen zijn geconstrueerd en geproduceerd volgens de laatste technische inzichten en veiligheidsvoorschriften. Hierbij is vooral aandacht aan de gebruiksvriendelijkheid besteed.

Voor een optimaal veilig, economisch en milieuvriendelijk gebruik van het cv-toestel raden wij u aan de veiligheidsvoorschriften en de gebruikersinstructie in acht te nemen.

1 Veiligheidsvoorschriften

VOORZICHTIG!
Bij gaslucht:

1. **Geen open vuur! Niet roken!**
2. **Vermijd vonken! Gebruik geen elektrische schakelaars, geen telefoon of deurbel! Beroer de netstekker niet!**
3. **Sluit de gashoofdkraan!**
4. **Zet ramen en deuren open!**
5. **Waarschuw de medehuisbewoners en verlaat het gebouw!**
6. **Bel van buiten het gebouw het gasbedrijf of de installateur!**

AANWIJZING!
Sluit in andere gevaarlijke situaties direct de gashoofdkraan en onderbreek de stroomtoevoer van het cv-toestel.

2 Richtlijnen

2.1 CE-norm

Het cv-toestel voldoet aan de Europese norm (CE). Een verklaring van overeenstemming volgens de EG-richtlijn is op te vragen bij de fabrikant.

2.2 Gaskeurlabels (zie afb. 1, 2, 3 en tabel 1)

De Hoog Rendement Gaswandketels **Nefit SmartLine Basic HR(C)** dragen een Gaskeurlabel. Dit is een onafhankelijk prestatielabel dat door de keuringsinstantie Gastec Certification B.V. wordt toegekend aan die gasverbruikstoestellen die voldoen aan specifieke eisen met betrekking tot een aantal doelmatigheids-, milieutechnische- , en comfortaspecten.

Het Gaskeurlabel is onderverdeeld in de volgende labels:

Afb. 1 Gaskeurlabel SmartLine Basic HR 24

HR-label
HR = Hoog Rendement verwarming

De Hoog Rendement Gaswandketels **Nefit SmartLine Basic HR(C)** zijn geclassificeerd met het HR-label 107.
Dit houdt in dat het rendement van het cv-toestel tijdens cv-bedrijf 107 % (onderwaarde) is.
Dit betekent dat het cv-toestel zuinig is met energie, dus lagere energiekosten en beter voor het milieu. Deze waarde (107 %) mag ook gebruikt worden bij een EPN-berekening.

Afb. 2 Gaskeurlabel SmartLine Basic HRC 24/CW3

HRww-label
HRww = Hoog Rendement Warm Water

De **Nefit SmartLine Basic HRC CW3/CW4** en combinaties van de **Nefit SmartLine Basic HR** met een indirect gestookte cv-boiler van Nefit beschikken over het HRww-label.
Het HRww-label geeft aan dat het cv-toestel op een zuinige en efficiënte wijze warm water produceert, dus zonder verspilling van energie en water.
Het HRww-label mag gebruikt worden bij een EPN-berekening.

Afb. 3 Gaskeurlabel SmartLine Basic HRC 24/CW4

CW-label
CW = Comfort Warm Water

De **Nefit SmartLine Basic HR(C)** en combinaties van de **Nefit SmartLine Basic HR** met een indirect gestookte cv-boiler van Nefit dragen een CW-label. Dit is een prestatielabel dat aangeeft dat het cv-toestel bij de bereiding van warm water voldoet aan bepaalde toepassingsklassen voor Comfort Warm Water.

3:
- een CW-tapdebiet van tenminste 6 l/min. van 60 °C,
- een douchefunctie vanaf 3,6 tot tenminste 6 l/min. van 60 °C (dit komt overeen met 6 tot 10 l/min. bij 40 °C),
- het vullen van een bad met 100 liter water van 40 °C gemiddeld, binnen 12 minuten;

4:
- een CW-tapdebiet van tenminste 7,5 l/min. van 60 °C,
- een douchefunctie vanaf 3,6 tot tenminste 7,5 l/min. van 60 °C (dit komt overeen met 6 tot 12,5 l/min. bij 40 °C),
- het vullen van een bad met 120 liter water van 40 °C gemiddeld, binnen 11 minuten;

5:
- een CW-tapdebiet van tenminste 7,5 l/min. van 60 °C,
- een douchefunctie vanaf 3,6 tot tenminste 7,5 l/min. van 60 °C (dit komt overeen met tot 12,5 l/min. bij 40 °C),
- het vullen van een bad met 150 liter water van 40 °C gemiddeld, binnen 10 minuten;

6:
- een CW-tapdebiet van tenminste 7,5 l/min. van 60 °C,
- een CW-tapdebiet van tenminste 7,5 l/min. van 60 °C, gelijktijdig met een douchefunctie vanaf 3,6 l/min. tot tenminste 7,5 l/min. van 60 °C (dit komt overeen met 6 tot 12,5 l/min

- een CW-tapdebiet van tenminste 7,5 l/min. van 60 °C, gelijktijdig met een douchefunctie vanaf 3,6 l/min. tot tenminste 7,5 l/min. van 60 °C (dit komt overeen met 6 tot 12,5 l/min. bij 40 °C),
- het vullen van een bad met 150 liter water van 40 °C gemiddeld, binnen 10 minuten, gelijktijdig met een CW-tapdebiet van tenminste 7,5 l/min. van 60 °C.
- het vullen van een bad met 200 liter water van 40 °C gemiddeld, binnen 10 minuten zonder gelijktijdigheid met een andere functie.

SV-label
SV = Schonere Verbranding

De Hoog Rendement Gaswandketels **Nefit SmartLine Basic HR(C)** beschikken over een geavanceerde brander. De NO_X-uitstoot is hierdoor zo laag mogelijk en daardoor voldoet het cv-toestel aan het gaskeur-label Schonere Verbranding.

NZ-label
NZ = Naverwarming Zonneboiler

Bij een zonne-energiesysteem zorgt de zon deels voor opwarmen van het water. Wanneer de zon niet (fel) genoeg schijnt, dient het sanitaire water naverwarmd te worden.
Het **Nefit SmartLine Basic HRC 24/CW3 en 24/CW4**-toestel voldoet aan de specifieke eisen voor die functie en is dus voorzien van het NZ-label. Dit betekent: geschikt voor "Naverwarming Zonneboiler".

Indien de **Nefit SmartLine Basic HRC 24/CW3 of 24/CW4** wordt gebruikt in combinatie met een zonneboiler moet direct na het toestel een thermostatisch mengventiel in de warmwaterleiding worden gemonteerd, deze mag niet lager dan 65 °C worden ingesteld.

De **Nefit SmartLine Basic HRC 24/CW3 en 24/CW4** zijn niet geschikt voor circulatiesystemen.

De maximale inlaattemperatuur bedraagt 85 °C. Raadpleeg de zonne-energiesysteem instructie voor meer details.

Nefit SmartLine Basic	CW klasse 2)	Praktijkwaarden 1)		Gaskeurwaarden CW 2003			
		Taphoeveelheid bij 60 °C (ΔT = 50 K) [l/min]	Taphoeveelheid bij 40 °C (ΔT = 30 K) [l/min]	CW tapdebiet [l/min]	Badvulling [l/min]	Effectieve toestelwachttijd [s]	Tapwaterzijdig drukverschil [kPa]
HRC 24/CW3	3	6	12	6,0	11,7	5,5	15
HRC 24/CW4	4	8	13,5	7,5	13,5	9,0	25
HR 24 + 80 l boiler	5	9	15	7,5	17,2	≤ 1	17
HR 24 + 120 l boiler	6	14	24	7,5	24,0	≤ 1	12

Tabel 1 CW-label en HRww-label

1) *Praktijkwaarden bij combi-toestellen:*
Deze taphoeveelheid kan het cv-toestel eindeloos blijven leveren.
Praktijkwaarden bij indirect gestookte boilers:
Deze taphoeveelheid geldt bij een piekbelasting van 7 minuten t.b.v. badvulling.

2) Een classificatie van het cv-toestel op basis van Gaskeur CW-certificatiemetingen. De meetresultaten worden aangeduid met de cijfers 1 t/m 6.

2.3 Onderhoudsfrequentie

Het cv-toestel moet eenmaal per 2 jaar door een erkend installatie- of servicebedrijf onderhouden worden.

2.4 Toepassingsgebied

Het cv-toestel kan uitsluitend worden toegepast voor verwarming van cv-water voor centrale verwarmingssystemen en/of voor warmwatervoorzieningen.

2.5 Garantiebepalingen

Voor de garantiebepalingen wordt verwezen naar de meegeleverde garantiekaart. Belangrijk voor eventuele aanspraak op garantie is dat de garantiekaart onmiddellijk na installatie van het cv-toestel wordt ingevuld en teruggezonden naar het op de garantiekaart vermelde adres.

3 Opstellingsruimte/stookruimte

VOORZICHTIG!
De toe- en afvoeropeningen mogen niet kleiner gemaakt worden of afgesloten worden.

VOORZICHTIG!
Ontvlambare materialen of vloeistoffen mogen niet in de buurt van het cv-toestel worden opgeslagen of gebruikt.

AANWIJZING!
Om schade aan het cv-toestel te voorkomen, dient verontreiniging van de verbrandingslucht door halogeenkoolwaterstoffen (bijv. uit spuitbussen en in oplos- en schoonmaakmiddelen, verf en lijm) en sterke stofvorming te worden vermeden. De plaats waar het cv-toestel gemonteerd is, moet goed geventileerd zijn en beschermd zijn tegen bevriezingsgevaar.

4 Werkzaamheden aan het cv-toestel

VOORZICHTIG!
De montage, het aansluiten van de gastoevoerleiding en de afvoer, de eerste ingebruikname, het aansluiten op het elektriciteitsnet alsmede het onderhoud mogen alleen door een erkend installateur worden uitgevoerd. Werkzaamheden aan gasleidingen moeten door een erkend installateur worden uitgevoerd.

AANWIJZING!
Bij onderhoud en reiniging van het cv-toestel dient gecontroleerd te worden of het cv-toestel storingsvrij werkt. Gebreken dienen direct te worden hersteld. Wij raden u aan een onderhoudscontract met een erkend installateur of servicebedrijf af te sluiten. Voor de garantiebepalingen wordt verwezen naar de meegeleverde garantiekaart. Belangrijk voor eventuele aanspraak op garantie is dat de garantiekaart onmiddellijk na plaatsing van het toestel wordt ingevuld en teruggezonden naar Nefit B.V..

5 Inbedrijfstelling

5.1 Inleiding in werking en bediening

De installateur moet de gebruiker uitgebreid informeren over de werking en de bediening van de verwarmingsinstallatie en hem de technische gegevens ter beschikking stellen.

5.1.1 Waterdruk controleren

- Steek de stekker van het cv-toestel in de wandcontactdoos.
- Open het klepje aan de voorzijde van het cv-toestel door op het symbool aan de bovenzijde van het klepje te drukken (afb. 4).
- Zet de aan-/uitschakelaar (afb. 5, pos. 1) in stand "**1**".
- Waterdruk controleren, door de serviceknop (afb. 5, pos. 2) op het bedieningspaneel BC10 (de bedieningseenheid van het toestel) een of meerdere malen in te drukken tot Px.x, bijvoorbeeld P 1.0 in het display verschijnt (afb. 5, pos. 4). De optimale vuldruk is 1,0 tot maximaal 2,0 bar. Bij een druk lager dan 1,0 bar hoofdstuk 5.2 "Bijvullen en ontluchten van de cv-installatie" uitvoeren, anders verder met hoofdstuk 5.3 "Ingebruikname".

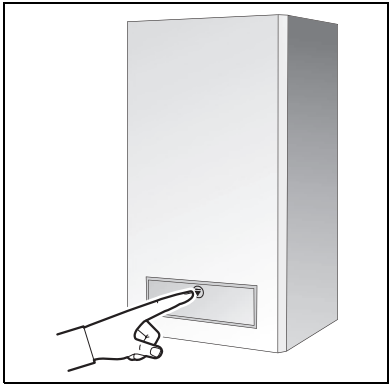

Afb. 4 Klepje openen

5.2 Bijvullen en ontluchten van de cv-installatie

De **Nefit SmartLine Basic** -toestellen zijn uitgevoerd met een automatische ontluchter die dient voor ontluchting van het toestel.

LET OP!
Het cv-toestel komt pas in bedrijf, als de installatiedruk meer dan 0,5 bar is.

Om de cv-installatie met water bij te vullen moeten de volgende handelingen uitgevoerd worden:

- Steek de stekker van het cv-toestel in de wandcontactdoos.
- Open het klepje aan de voorzijde van het cv-toestel door op het symbool aan de bovenzijde van het klepje te drukken (afb. 4).
- Zet de aan-/uitschakelaar (afb. 5, pos. 1) in stand "**1**".
- Druk de serviceknop (afb. 5, pos. 2) in totdat in het display Px.x, bijvoorbeeld P 1.0 verschijnt.
- Zet de instelknoppen, cv- en warmwater op stand "**0**" (afb. 5, pos. 3 en 5).

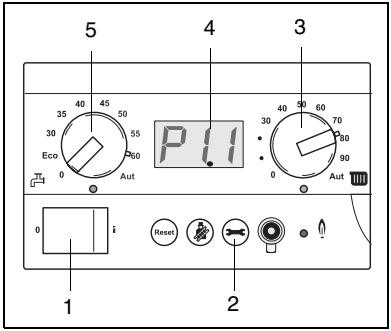

Afb. 5 BC10 (bedieningspaneel) - drukweergave [bar] (bijv. P1.1 bar, na indrukken serviceknop)

- Serviceknop aantal keren indrukken tot de drukweergave (bijv.: P 1.1 - zie afb. 5, pos. 4) wordt weergegeven.
- Sluit een slang aan op de watertapkraan en laat deze vol lopen met water, zodanig dat er geen lucht meer in de slang zit.
- Sluit de slang aan op de vulkraan van de installatie.
- Draai de waterkraan volledig open en de vulkraan slechts gedeeltelijk open. Op deze manier zal de cv-installatie correct gevuld worden.
- Vul de installatie tot de druk circa 1,5 bar bedraagt en sluit dan de vulkraan (afb. 6).
- Open en sluit alle ontluchtingskraantjes in de installatie van beneden naar boven, zodat alle lucht in de cv-installatie kan ontsnappen.
- Controleer de druk op het display als alle lucht uit de installatie is verwijderd. Indien de druk lager is dan 1,0 bar, dient het toestel weer bijgevuld te worden zoals boven staat omschreven.
- Sluit de waterkraan.
- Sluit de vulkraan van de installatie.
- Koppel de slang af.

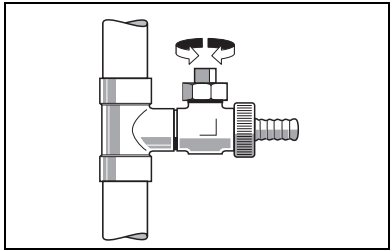

Afb. 6 Vul- en aftapkraan

Wanneer het cv-toestel ongeveer een week in bedrijf is geweest en het display een druk lager dan 1,0 bar weergeeft moet de installatie bijgevuld worden. Het dalen van de druk in een cv-installatie wordt veroorzaakt door het ontsnappen van luchtbellen via koppelingen en (automatische) ontluchters. Ook zuurstof dat opgelost is in het verse cv-water, zal naar verloop van tijd uit het cv-water trekken en ervoor zorgen dat de druk in de cv-installatie daalt.

Als de cv-installatie echter vaak bijgevuld moet worden, dan is er vermoedelijk sprake van waterverlies. In dit geval is het belangrijk om de oorzaak zo snel mogelijk te verhelpen.

5.3 Ingebruikname

- Steek de stekker van het cv-toestel in de wandcontactdoos.
- Open het klepje aan de voorzijde van het cv-toestel door op het symbool aan de bovenzijde van het klepje te drukken (afb. 4).
- Zet de aan-/uitschakelaar (afb. 7, pos. 1) in stand "**1**".
- Controleer de waterdruk (zie hoofdstuk 5.2).
  Indien de druk lager is dan 1,0 bar dient er water bijgevuld te worden en de installatie ontlucht te worden. De maximale waterdruk bedraagt 2,0 bar. Indien de installatie vaker water verliest, dient dit probleem door een erkend installateur te worden opgelost.
- Stel de max. cv-watertemperatuur in met behulp van de regelknop (afb. 7, pos. 4) en aan de hand van tabel 1 in.
- Stel de tapwatertemperatuur bij de **SmartLine Basic HRC** of de bewaartemperatuur in de externe boiler bij de **SmartLine Basic HR** in met behulp van de regelknop (afb. 7, pos. 5) en aan de hand van tabel 2 in.

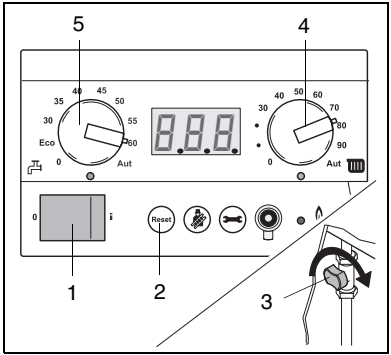

Afb. 7 BC10 (bedieningspaneel) en openen gaskraan

- Open de gaskraan door de knop van de gaskraan zodanig te verdraaien dat deze evenwijdig staat ten opzichte van de gasleiding (afb. 7, pos. 3)
- Stel de kamertemperatuur met behulp van de kamerthermostaat op hoogste waarde in.

Na ca. 30 sec. ontsteekt de brander. Indien dit niet het geval is raadpleeg dan het hoofdstuk 5.5 "Bedrijfs- en storingsmeldingen" of probeer het cv-toestel als volgt te resetten.

- Druk de resetknop (afb. 7, pos. 2) in.
- Indien de brander na meermaals resetten niet ontsteekt, raadpleeg dan een erkend installateur.
- Sluit het klepje aan de voorzijde van het cv-toestel.
- Stel de kamertemperatuur met behulp van de kamerthermostaat op gewenste waarde in.

Regeling	Installatie	Cv-watertemperatuur
ModuLine of aan-/uitregeling	Vloerverwarming Radiatoren Convectoren	40 °C 75 °C - 90 °C 90 °C

Tabel 1 Cv-watertemperatuur

alleen voor combi	Tapwatertemperatuur
Gering comfort, gering warmteverlies	ECO
Matig comfort, matig warmteverlies	40 °C
Optimaal comfort conform CW-classificatie, normaal warmteverlies en in combinatie met zonneboilersystemen is deze stand **verplicht**.	60 °C

Tabel 2 Tapwatertemperatuur

5.4 Vorstbeveiliging

Op **Nefit SmartLine Basic HR(C)**-toestellen hoeft geen vorstbeveiliging voor het toestel aangebracht te worden. Deze beveiliging is geïntegreerd met de aanvoersensor.
De vorstbeveiliging schakelt het cv-toestel in bij een toestelwatertemperatuur van 7 °C en schakelt het toestel uit bij een toestelwatertemperatuur van 17 °C.
De cv-installatie wordt niet beveiligd tegen vorst. Wanneer er kans op bevriezingsgevaar bestaat bij een radiator of een leidingdeel, dan moet de nadraaitijd van de pomp op 24 uur ingesteld worden. Zie paragraaf 6.1.3 "Menu instellingen", om de nadraaitijd van de pomp in te stellen.

5.5 Bedrijfs- en storingsmeldingen

De bedrijfstoestand of een eventuele storing worden op het display (afb. 8, pos. 4) weergegeven. In bedrijfstoestand wordt in het display van het bedieningspaneel BC10 de cv-watertemperatuur weergegeven. Door het één of meerdere malen indrukken van de servicetoets verschijnt de bedrijfstoestand of een eventuele storing in het display van het bedieningspaneel BC10. De melding bestaat uit twee tekens.

Alle meldingen die niet in tabel Symptomen - Displaycode voorkomen, dient u te noteren. Het betreft in dit geval een storing waarvoor een erkend installateur moet worden geraadpleegd.

Het cv-toestel is voorzien van een rookgasthermostaat (verbrandingsgastemperatuurbeveiliging). Mochten de rookgassen te heet worden, dan wordt het cv-toestel uitgeschakeld. Het cv-toestel heeft dan een 1C displaycode, neem contact op met uw installateur.

6 Bediening

6.1 Menustructuur

De menustructuur van het cv-toestel kan op het bedieningspaneel BC10 met behulp van de toetsen “Resettoets“, “Schoorsteenvegertoets“ en “Servicetoets“ (afb. 8, pos. 1, 2 en 3) en het display (afb. 8, pos. 4) worden doorgebladerd volgens menu in tabel 5 t/m 7.

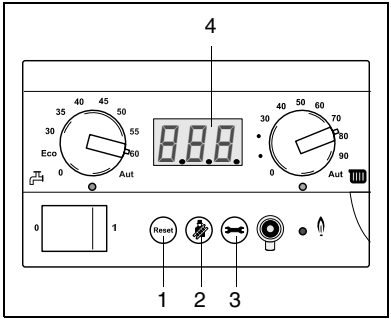

Afb. 8 BC10 (bedieningspaneel)

6.1.1 Menu normale modus

Via dit menu kunt u informatie over de bedrijfstoestand van het cv-toestel op het display weergeven. Het display toont de actueel gemeten waarden voor de cv-watertemperatuur (permanentweergave), waterdruk en bedrijfscode. Ga hiertoe als volgt te werk:

Menu normaal bedrijf			
stap 1	24 Displaywaarde: Actuele cv-watertemperatuur in °C.		
stap 2	Verdergaan met menu in normaal bedrijf?	Ja:	→ stap **3**
		Nee:	→ stap **1**
stap 3	Druk de "⊖"-toets in.		
stap 4	P 1.6 Displaywaarde: Actuele cv-waterdruk in bar.		
stap 5	Druk de "⊖"-toets in.		
stap 6	-H Willekeurige bedrijfscode. In dit geval: bedrijfscode: het cv-toestel bevindt zich in cv-bedrijf. Zie ook tabel Symptomen op blz. 31.		
stap 7	Druk de "⊖"-toets in.		
stap 8	0.0 Actuele gemeten flow van het warme water in l/min (één decimaal achter de komma, indien aanwezig)		
stap 9	Werd er gedurende minimaal 5 minuten geen toets bediend of de netspanning onderbroken?	Ja:	→ stap **1**
		Nee:	→ stap **10**
stap 10	Druk de "⊖"-toets in.		→ stap **1**

Tabel 2 Menu normaal bedrijf

6.1.2 Menu handmatig bedrijf

In het handmatig bedrijf kan de verwarmingsinstallatie onafhankelijk van een kamerthermostaat
(ModuLine) functioneren (noodbedrijf in geval van storing).

SCHADE AAN DE INSTALLATIE
bij vloerverwarming: door oververhitting van de buisleidingen.

- Begrens de maximale cv-watertemperatuur met de draaiknop “Maximale cv-aanvoerwatertemperatuur“ tot de toegestane aanvoertemperatuur van het vloerverwarmingscircuit (bijvoorbeeld 30 – 40 °C).

Menu handmatig bedrijf			
stap 1	24 Displaywaarde: Actuele cv-watertemperatuur in °C.		
stap 2	Handmatig bedrijf activeren?	Ja:	→ stap **3**
		Nee:	→ stap **1**
stap 3	Handmatig bedrijf activeren: Houd de “⊗“-toets langer dan 5 seconden ingedrukt.		

Tabel 3 Menu handmatig bedrijf

Menu handmatig bedrijf			
stap 4	24 Displaywaarde: Actuele gemeten cv-watertemperatuur in °C. Zodra er rechts beneden op het display een knipperende punt verschijnt, is het handmatige bedrijf geactiveerd. Dit betekent dat het cv-toestel permanent in cv-bedrijf is. Hierbij geldt een maximale cv-watertemperatuur volgens de instelling van de draai-knop voor maximale cv-watertemperatuur op het bedieningspaneel BC10. De LED “Warmtevraag cv” gaat branden.		
stap 5	Druk de “⊖“-toets in.		
stap 6	P 1.6 Displaywaarde: Actuele gemeten cv-waterdruk in bar.		
stap 7	Druk de “⊖“-toets in.		
stap 8	-H Bedrijfscode: het cv-toestel brandt en bevindt zich in handmatig bedrijf. Zie ook tabel Symptomen op blz. 31.		
stap 9	Druk de “⊖“-toets in.		
stap 10	24 Displaywaarde: Actuele cv-watertemperatuur in °C.		
stap 11	Is de netspanning onderbroken geweest?	Ja:	→ stap **1**
		Nee:	→ stap **12**

Tabel 3 Menu handmatig bedrijf

Menu handmatig bedrijf			
stap 12	Handmatig bedrijf deactiveren?	Ja:	→ stap **13**
		Nee:	→ stap **5**
stap 13	Handmatig bedrijf deactiveren: Houd de "⊛"-toets langer dan 2 seconden ingedrukt totdat de knipperende decimaalpunt is verdwenen.		→ stap **1**

Tabel 3 Menu handmatig bedrijf

GEBRUIKSTIP

- Sluit in andere gevaarlijke situaties direct de gashoofdkraan en onderbreek de stroomtoevoer van het cv-toestel.
- Na een stroomonderbreking dient u het handmatig bedrijf opnieuw in te schakelen, zodat de verwarmingsinstallatie in bedrijf blijft (met name bij vorstgevaar).

6.1.3 Menu instellingen

In dit menu kunt u de nadraaitijd van de pomp instellen. Andere instellingen in dit menu dienen door een installateur te worden uitgevoerd.

Menu instellingen			
stap 1	24 Displaywaarde: Actuele cv-watertemperatuur in °C.		
stap 2	Menu “Instellingen“ openen?	Ja:	→ stap **3**
		Nee:	→ stap **1**
stap 3	Open het menu instellingen: Houd tegelijkertijd de “ ” + “ ”-toetsen langer dan 2 seconden ingedrukt.		
stap 4	L _ _ Displayinstelling: gewenst cv-vermogen in %. Zodra er op het display L _ _ verschijnt, is het menu instellingen geopend. Aan de hand van de eerste parameter die op het display verschijnt, kunt u het cv-vermogen voor het cv-bedrijf instellen.		
stap 5	Cv-vermogen instellen?	Nee:	→ stap **7**
		Ja:	→ stap **6**

Tabel 4 Menu instellingen

Menu instellingen			
stap 6	**Lager:** Stel het gewenste cv-vermogen met de "Reset"-toets lager in. De minimale instelling is L25 = 25 %. **Hoger:** Stel het gewenste cv-vermogen met de "⚙"-toets hoger in. De maximale instelling is L__ = 100 %. Dit is tevens de fabrieksinstelling.		
stap 7	Druk de "⊖"-toets in.		
stap 8	F 0 Displayinstelling: gewenste nadraaitijd van de pomp na afloop van cv-bedrijf in minuten. Zodra er op het display F 0 verschijnt, kan de tweede parameter worden ingesteld.		
stap 9	Nadraaitijd van de pomp na afloop cv-bedrijf instellen?	Ja:	→ stap **10**
		Nee:	→ stap **11**
stap 10	**Lager:** Stel de gewenste nadraaitijd van de pomp na afloop cv-bedrijf met de "Reset"-toets lager in. De minimale instelling is F 0 = 0 minuten. **Hoger:** Stel de gewenste nadraaitijd van de pomp na afloop cv-bedrijf met de "⚙"-toets hoger in. De maximale instelling is F60 = 60 minuten of F1d = 24 uur.		
stap 11	Druk de "⊖"-toets in.		

Tabel 4 Menu instellingen

Menu instellingen			
stap 12	[C 1] Displayinstelling: gewenste stand (aan/uit) van de warmwatervoorziening. Zodra er op het display [C 1] verschijnt, dient de derde parameter te worden ingesteld.		
stap 13	Stand warmwatervoorziening instellen?	Ja:	→ stap **14**
		Nee:	→ stap **15**
stap 14	Stel de gewenste stand van de warmwatervoorziening in met de "Reset"-toets of met de "⊗"-toets. [C 1] is „Aan", [C 0] is "Uit". **NB.** Indien [C 0] wordt ingesteld, dan is de vorstbeveiliging van de warmwatervoorziening uitgeschakeld.		
stap 15	Is er gedurende minimaal 5 minuten geen toets bediend of is de netspanning onderbroken geweeest?	Ja:	→ stap **17**
		Nee:	→ stap **16**
stap 16	Druk de "⊖"-toets in.		
stap 17	[24] Displaywaarde: Actuele cv-watertemperatuur in °C. De eventueel gewijzigde instellingen zijn bevestigd.		→ stap **1**

Tabel 4 Menu instellingen

6.2 Displaywaardes

Display-waarde	Betekenins van het displaywaarde	Een-heid	Bereik		
24	Actuele cv-aanvoerwatertemperatuur	°C	9	–	130
P 1.6	Actuele druk van de cv-installatie	bar	P0.0	–	P4.0
0.0	Actuele flow van het warme water (indien aanwezig, alleen bij combitoestellen)	l/min.	0.0	–	99.9

6.3 Displaycodes

Een displaycode geeft de actuele toestand van de **Nefit SmartLine Basic HR 24, HRC 24/CW3 en HRC 24/CW4** weer. De displaycode verschijnt automatisch of kan door indrukken van de Servicetoets "⊖" opgeroepen worden.

Er verschijnen twee displaycodes. Na het verschijnen van de eerste displaycode (Hoofd Displaycode) kan de tweede (Sub Displaycode) door het indrukken van de "⊖"-toets opgeroepen worden. Op het bedieningspaneel BC10 is alleen in het geval van een storingscode mogelijk om de Sub Displaycode op te roepen.

Onder normale bedrijfsomstandigheden is het alleen mogelijk, om de Sub Displaycode via de ModuLine-regeling of een Service Tool op te roepen.

Indien de displaycode een storingscode is, wordt deze storingscode oftewel knipperend (vergrendelende storingscode) of niet knipperend (blokkerende storingscode) in het display weergegeven. Alleen bij een vergrendelende storingscode (knipperend) is een reset van het cv-toestel nodig.
De oorzaak van de fout moet van tevoren opgeheven worden. De blokkerende storingscode (niet knipperend) kan zich na afloop van een bepaalde tijd weer opheffen (cv- en tapwaterbedrijf is weer mogelijk).

Bij een vergrendelende ketelstoringscode wordt zowel de displaywaarde als ook de displaycode knipperend weergegeven.

Indien er gelijktijdig sprake is van meerdere storingen, dan worden de bijbehorende displaycodes achterelkaar weergegeven. Als één van de displaycodes een vergrendelende displaycode is, worden ook de blokkerende displaycodes knipperend weergegeven.

Bij een vergrendelende ketelstoring wordt de pomp gestart en blijft continu draaien, om de kans op bevriezing van de installatie tot een minimum te beperken.

Symptomen - Displaycode							
	Hoofd Display-code		**Sub Display-code**		**Betekenis van de displaycodes**	**Reset nodig ?**	**LED op UBA 3**
							uit
	-				Bedrijfsfase: Communicatietest tijdens het opstarten. Deze displaycode knippert ter controle van de communicatie tussen de UBA 3 en het bedieningspaneel BC10 vijf keer gedurende 5 seconden tijdens het opstarten. Indien er een nieuwe UBA 3 of een nieuwe KIM gemonteerd is, knippert deze displaycode maximaal 10 seconden.		uit of knippert 8 Hz
	-H		200		Bedrijfsfase: Het cv-toestel bevindt zich in cv-bedrijf.		uit
	-H		201		Bedrijfsfase: Het cv-toestel bevindt zich in tapwaterbedrijf. De LED “Brander (aan/uit)” licht op.		uit

	CH		201		Bedrijfsfase: Nadraaitijd van de pomp via de platenwisselaar gedurende 30 seconden op minimaal toerental. De LED “Brander (aan/uit)” is uit.		uit
	OA		202		Bedrijfsfase: Het antipendelprogramma is geactiveerd. Dit wordt geactiveerd indien er vaker dan 1x per 10 minuten een warmtevraag cv van een ModuLine- of aan/uit-regeling is geweest en betekent dat het cv-toestel op zijn vroegst 10 minuten na de eerste branderstart opnieuw kan starten. **Overige symptomen:** Eventueel wordt de gewenste ruimtetemperatuur niet bereikt.		uit
	OC		283		Voorbereidingsfase: Het cv-toestel bereidt zich voor op een branderstart na het ontstaan van een warmtevraag cv of een warmtevraag tapwater.		uit
	OH		203		Standby: Het cv-toestel staat standby. Er is geen warmtevraag.		uit
	OL		284		Ontstekingsfase: Het gasblok wordt aangestuurd.		uit

	0U		270		Opstartfase: Het cv-toestel wordt opgestart na het inschakelen van de net-spanning of na het uitvoeren van een reset. Deze displaycode wordt gedurende maximaal 4 minuten op het display weergegeven.		uit
	04		204		Bedrijfsfase: De aanvoersensor heeft een actuele cv-aanvoerwatertemperatuur gemeten, die hoger is dan de op het bedieningspaneel BC10 ingestelde cv-aanvoerwatertemperatuur, of die hoger is dan de berekende cv-aanvoerwatertemperatuur volgens de stooklijn, of die hoger is dan de berekende cv-aanvoerwatertemperatuur voor tapwaterbedrijf. **Overige symptomen:** Eventueel wordt de gewenste ruimtetemperatuur niet bereikt.		uit
	1C		210		Storing: De rookgasthermostaat of branderthermostaat heeft een te hoge temperatuur gemeten en staat geopend. **Overige symptomen:** Geen cv-bedrijf en geen warm tapwater.	Ja	knippert 1 Hz

	2E		207		Storing: De waterdruk in de cv-installatie is te laag (lager dan 0,2 bar). **Overige symptomen:** Geen cv-bedrijf en geen warm tapwater.	Nee	uit
	888				Bedrijfsfase: Displaytest gedurende de opstartfase. Deze displaycode verschijnt maximaal 1 seconde lang op het display.		aan
	H 7				Bedrijfsfase: De waterdruk in de cv-installatie is te laag (lager dan 0,8 bar). **Overige symptomen:** Eventueel geen cv-bedrijf en geen warm tapwater.		uit
	P				Testfase: Testprocedure voor pomp en ventilator.		uit
	rE				Storing: Reset wordt uitgevoerd. Deze code verschijnt na het drukken van de “*Reset*“-toets 5 seconden lang op het display.		uit

7 Buitenbedrijfstelling

- Open het klepje aan de voorzijde van het cv-toestel (afb. 4).
- Zet de aan-/uitschakelaar (afb. 9, pos. 1) in stand "**0**".
- Sluit de gaskraan door de knop van de gaskraan zodanig te verdraaien dat deze haaks staat ten opzichte van de gasleiding (afb. 9, pos. 2).
- Sluit het klepje aan de voorzijde van het cv-toestel.
- Sluit bij langdurige afwezigheid tevens de watertoevoerleiding af.

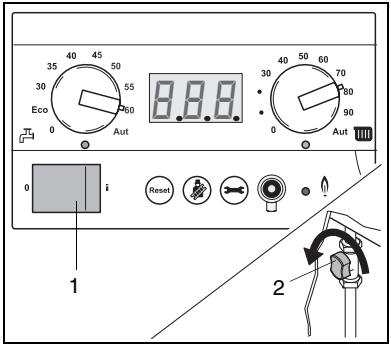

Afb. 9 Aan-/uitschakelaar en sluiten gaskraan

Bevriezingsgevaar voor de verwarmingsinstallatie

- Zet de aan-/uitschakelaar (afb. 9, pos. 1) in stand "**I**" en laat de gaskraan open.
- Zet de kamerthermostaat op de laagste stand of bevriezingsbescherming. Indien u de verwarmingsinstallatie ook bij bevriezingsgevaar volledig buiten werking stellen wilt, dient u het water uit de gehele verwarmingsinstallatie af te tappen.

Er mogen geen antivriesmiddelen gebruikt worden.

Nefit B.V., Postbus 3, 7400 AA Deventer.
Consumenten Infolijn: 0570 - 67 85 00.
Fax: 0570 - 67 85 86.
Internet: www.nefit.nl
E-mail: techdoc@nefit.nl

716.523A - 4959 - 03/2007